更新日:2024/2/19
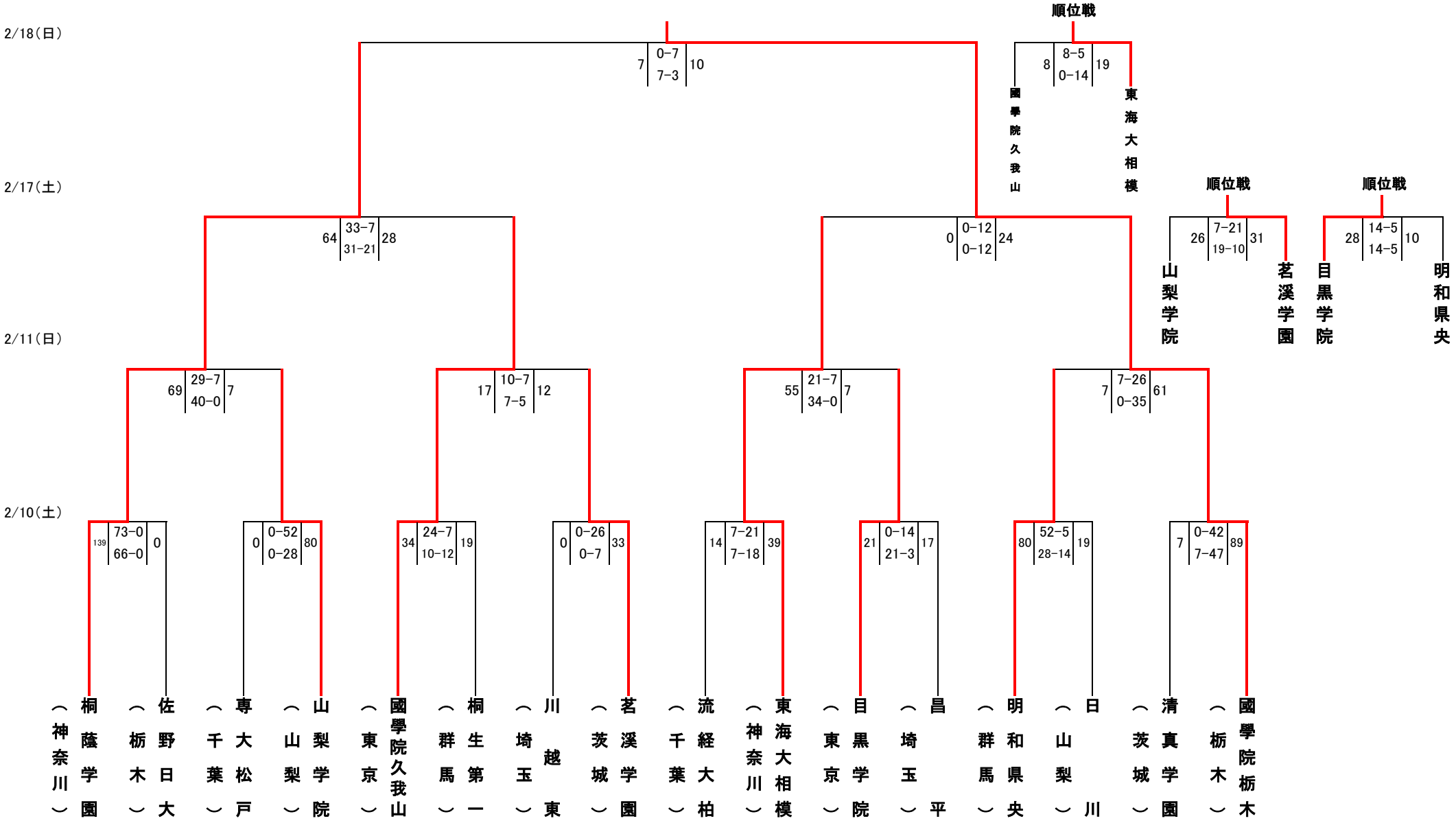
2023(R5)年度 第24回関東高等学校ラグビーフットボール新人大会